Doppeldichung

nicht registrierte Kopie
Ausdruck unterliegt nicht dem Aenderungsdienst

Fuer diese Zeichnung behalten wir uns alle Rechte vor, auch fuer den Fall der Patenterteilung oder Gebrauchsmustereintragung. Vervielfaeltigung, Weitergabe an Dritte und sonstige Verwertungen sind ohne unsere Einwilligung unzulaessig. Die Zeichnung verbleibt unser Eigentum

Bestimmt fuer internen Gebrauch und Kunde

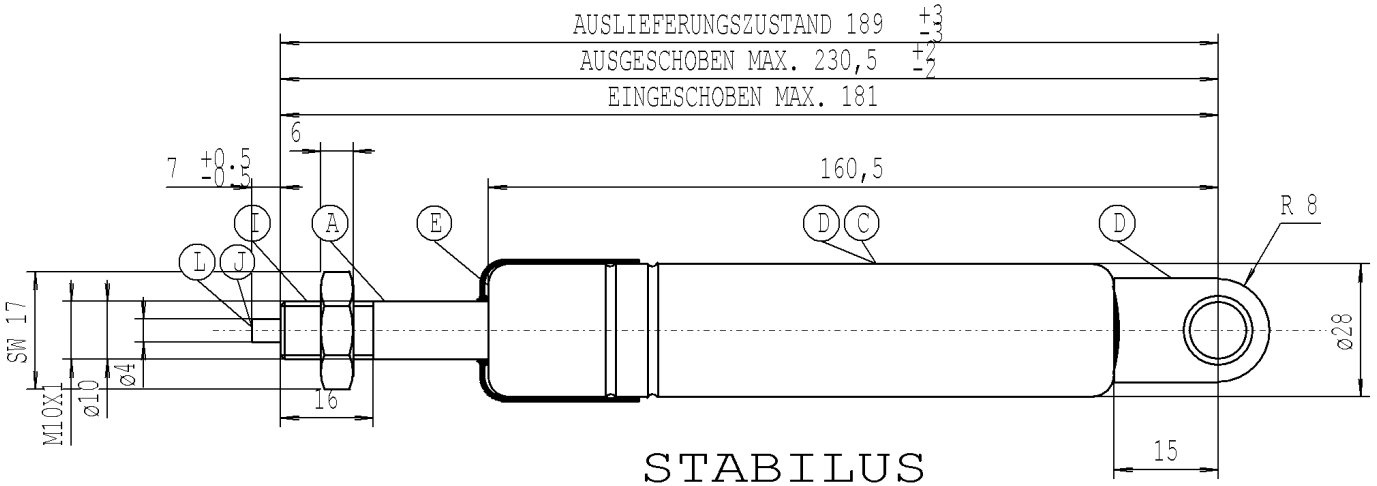

STABILUS
BLOC-O-LIFT

NICHT OEFFNEN HOHER DRUCK
DO NOT OPEN HIGH PRESSURE
STABILUS STANDARD
AL 115 780

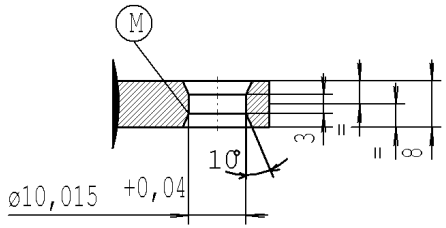

-Ein- und Ausschubkraefte gemessen nach STAB-Spec. 10009033
-Aufdruck darf nicht entfernt werden.

-Kolbenstange vor Verschmutzung, Farbe und Beschaedigung schuetzen
-Entsorgung nach STAB-Spec.10009375
-Zeichnung nicht massgetreu
-Blockierkraefte bei +20° C
auf Zug 1500 N
auf Druck 11000 N
-Einbaulage mit Kolbenstange nach oben
-Ventilausloesekraft nach STAB-Spec. 10005233
-Einbauvorschrift. n. STAB-Spec. 10005593 beachten
-Einsatzmoeglichkeit von -30°C bis +80°C

-Loesen der Blockierung:
Stoessel um min. 2,5 mm eindruecken
Blockierung:
Stoessel vollstaendig freigeben
-Ausloesung max. 6,0 mm eindruecken
-Gerät darf nicht mechanisch bearbeitet werden.
-Durchfederung bei geschlossenem Ventil <= 3 mm bei 3000 N Druckkraft, sofern Ein- bzw. Ausschubgeschwindigkeit der Kolbenstange 40 mm/s nicht uebersteigt

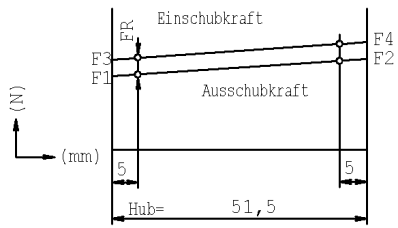

FRmax=F3-F1

X=F2/F1=1,50
Duese ø0,9

Kräfte (statisch gemessen)

F1 (N)	F4 max (N)	FR max (N)
Ausschubkraft 330 ±40	Einschubkraft 670	Reibung 60

A Nislide schwarz
C Aufdruck weiss
D schwarz lackiert
E im gesamten Boerdelbereich geoelt
I max. Anzugsmoment: 25 Nm
J Abschergrat max.0,2 mm
L gebondert
M lackfrei, eingeoelt

AENDERUNG					
NEU	SERIE	ÜBERARBEITUNG	ÜBERARBEITUNG	FR=60 N, F4max=650 N
ALT	VERSUCH	- -	- -	FR=80 N, F4max=660 N
MIT.NR.	-----	537387	537119	554816
NAME	21.02.96 Schnass	7.6.04 SCHÄFER	14.6.04 SCHÄFER	1.2.07 SCHÄFER
NR.	2	3	4	5

MASSE OHNE TOLERANZANGABE
+/-1

BLOC-O-LIFT
06 41 1024 20 051

STABILUS

Aenderungen die dem techn. Fortschritt dienen vorbehalten.

ERSTELLT	GEPRUEFT
DATUM 17.10.1994	NAME T.Rickenberg

Dokument Nr.:10005536

1599KH

***** Druckdatum: 10.03.2010 / 07:37:27 ***** Ausdruck nicht massoetreu *****